# 2019年度 滋賀県小学生バレーボール 秋季大会
# 滋賀県中央大会 組み合わせ表 女子の部

開催日： 2019年11月17日（日）
会 場： 東近江市布引運動公園体育館 ACDコート

## Aゾーン

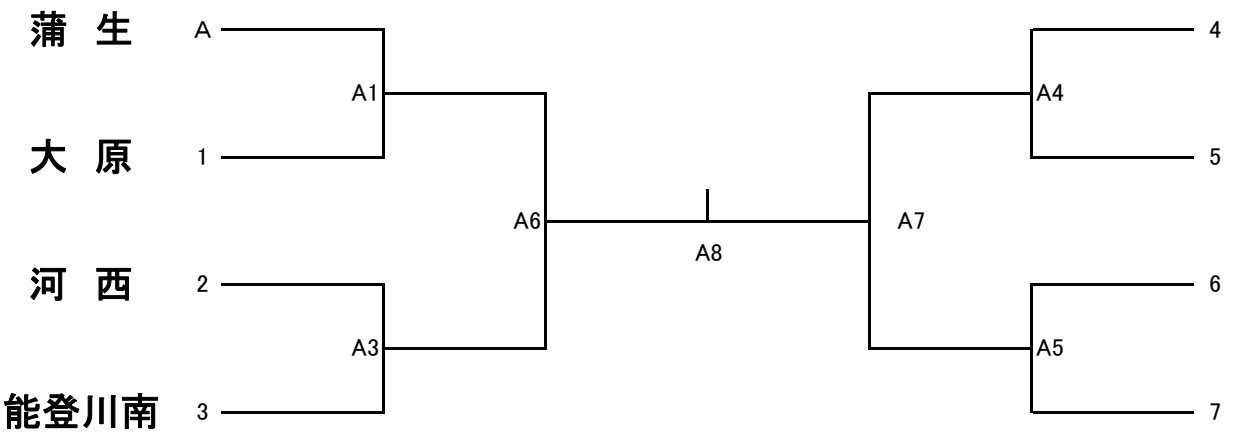


## Bゾーン

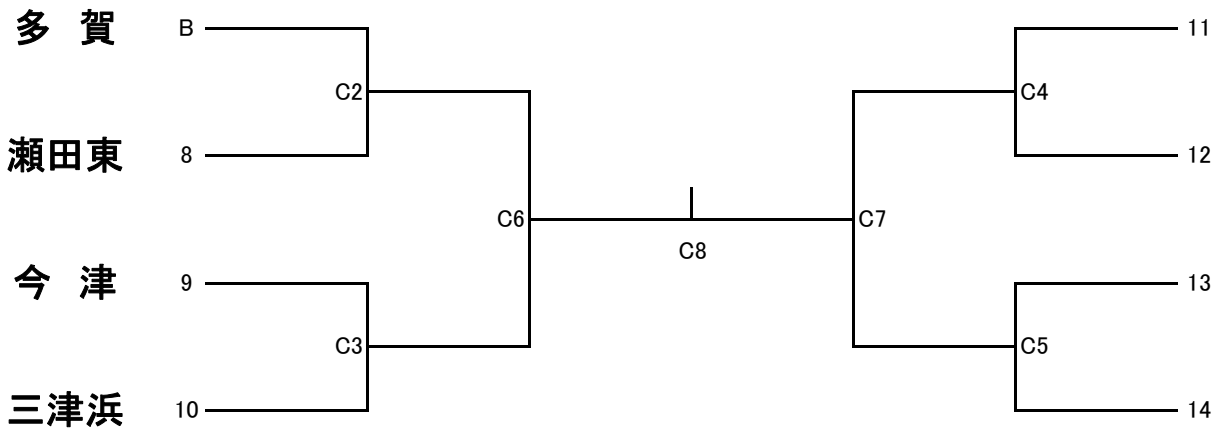

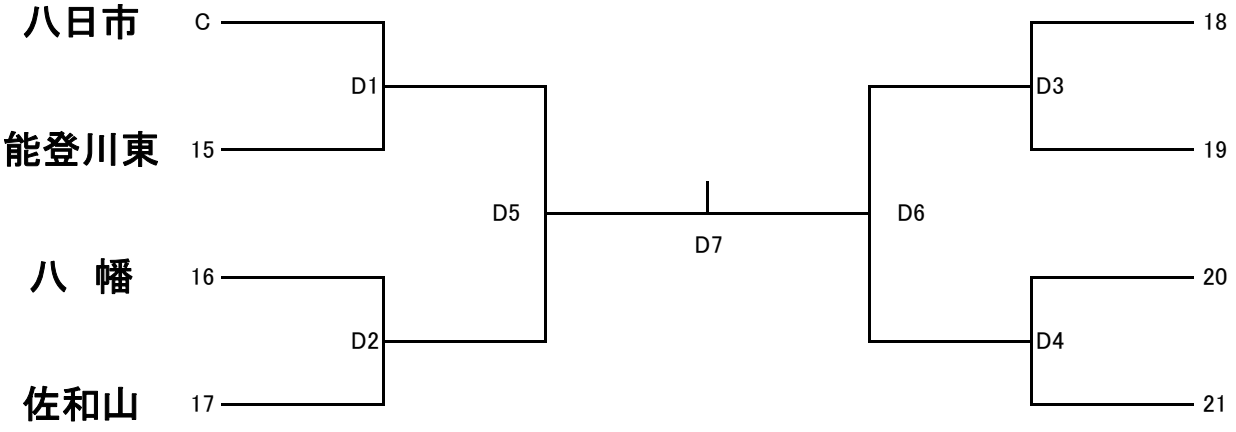
## Cゾーン